Stromlaufplan

cFos Power Brain Wallbox Rev. C

Stand: Juli 2024

Anschlussschema 11kW 3-phasig, Leistungsschütz mit 230V Spule

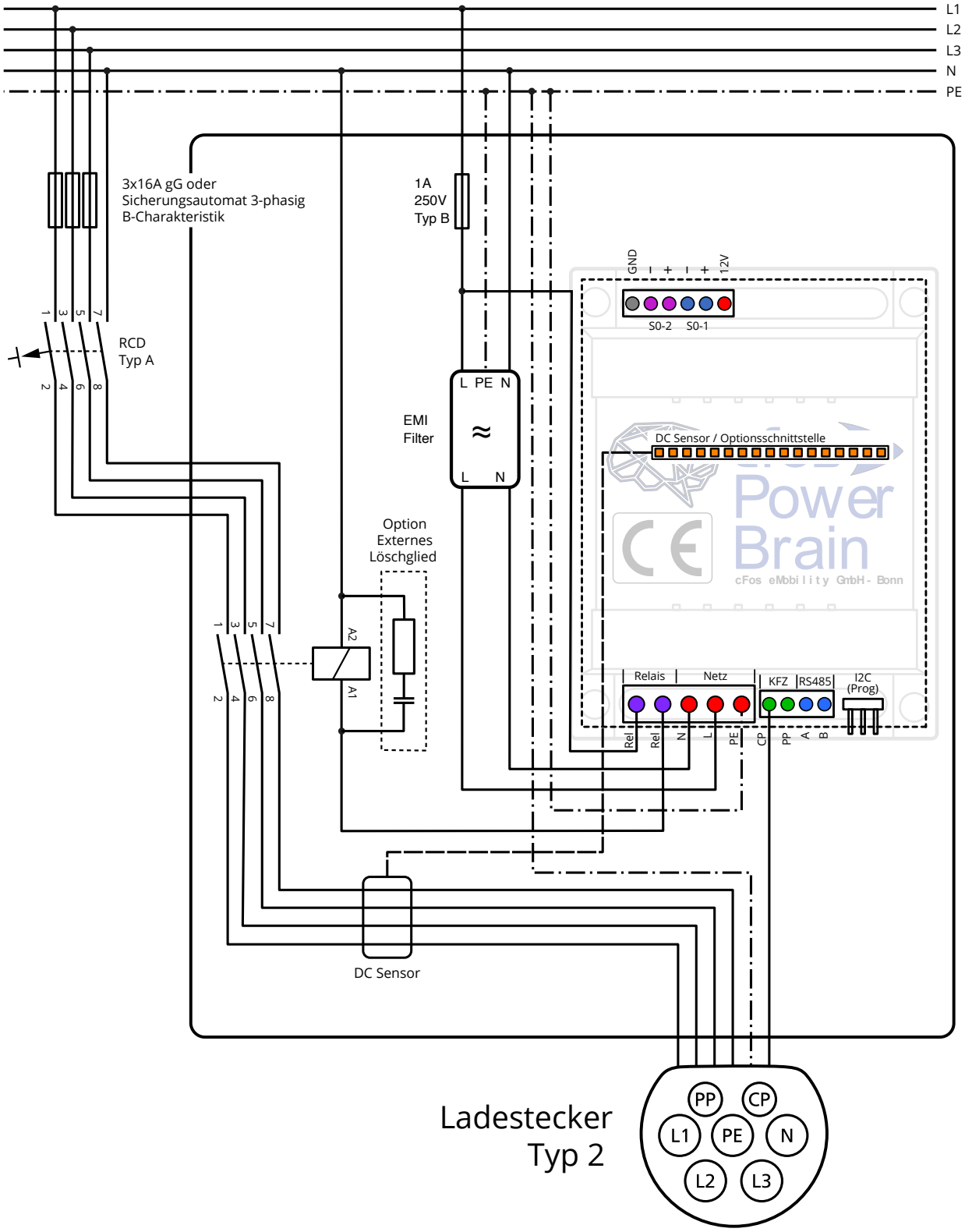

cFos eMobility GmbH • Nordstraße 65a • 53111 Bonn
Tel: 0228-28698530 • E-Mail: cfos-order@cfos-emobility.de
www.cfos-emobility.de

Autos clever laden.